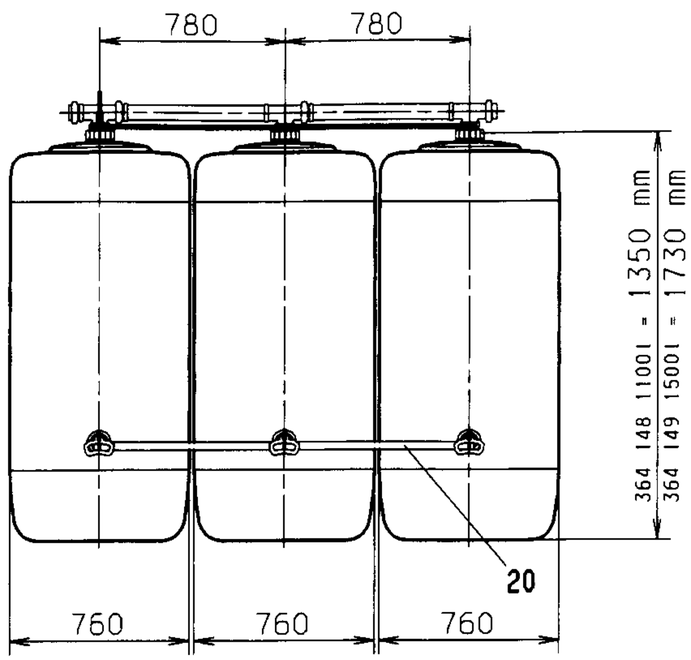

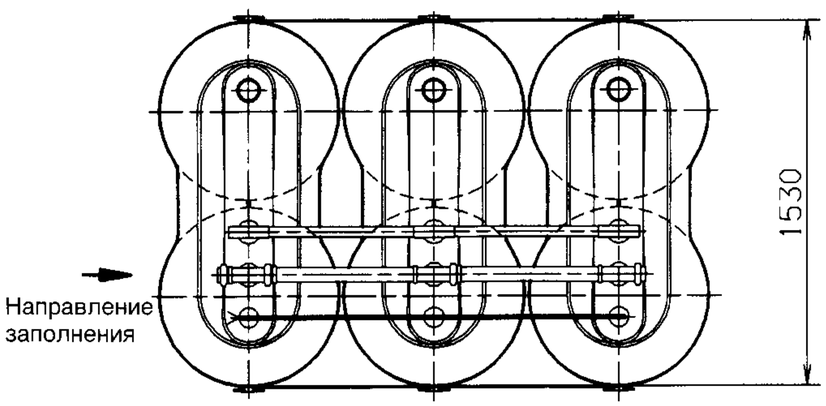

Трубопровод системы удаления воздуха

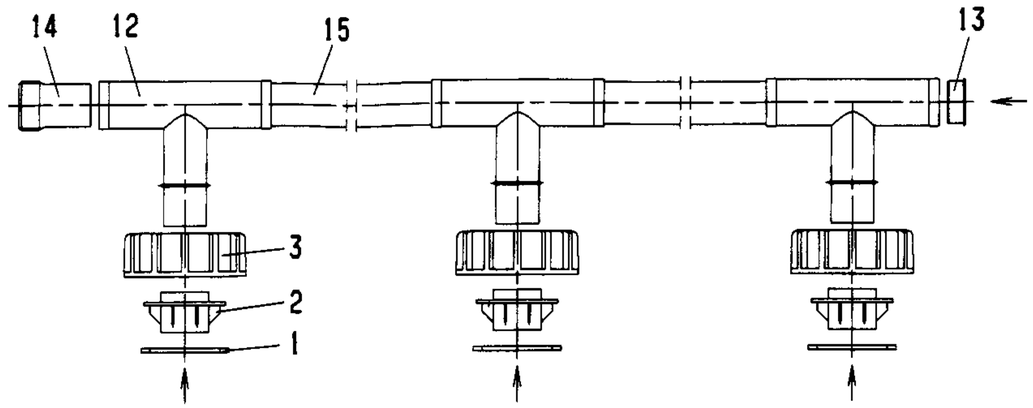

Трубопровод системы заполнения

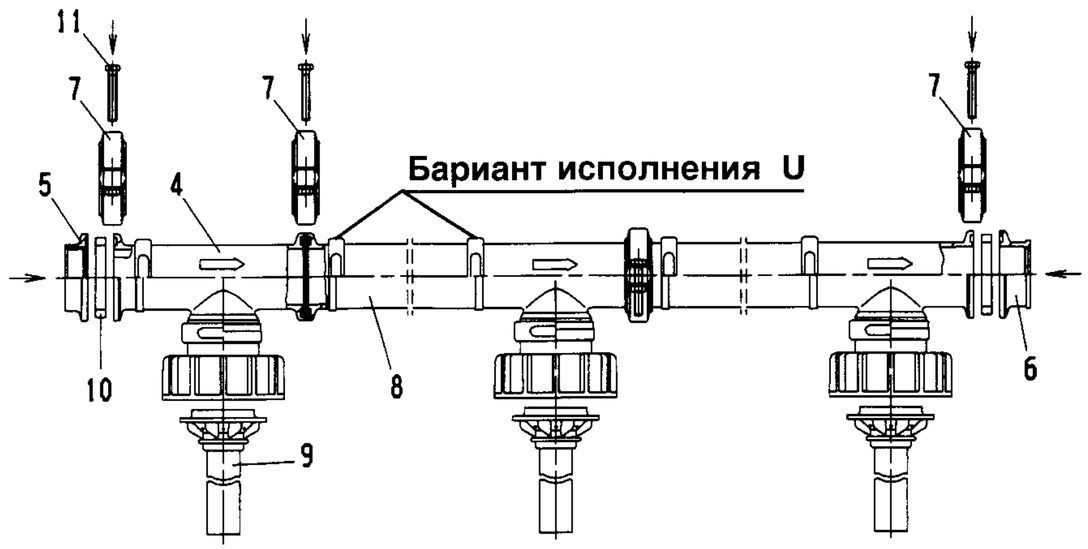

Бариант исполнения U

17 Требопровод системы забора жидкости

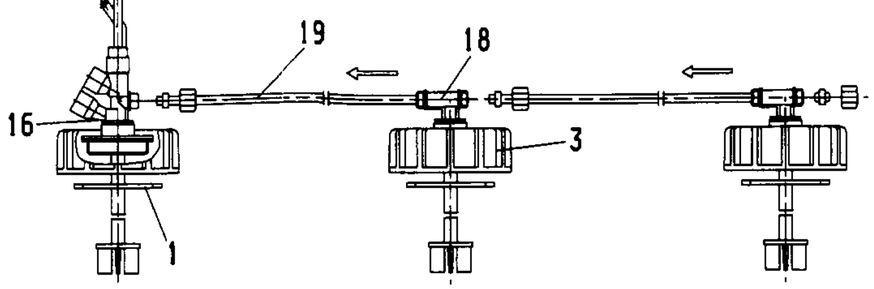

Резервуар, № заказа 364 148 (1100 л)
Резервуар, № заказа 364 148 (1500 л)

Поз.	Наименование	№ заказа
1	Прокладка	970 195
2	Адаптер	437 369
3	Перекидная гайка	447 10
4	Т-образный элемент трубопровода заполнения	480 129
5	Резьборой фланец R2″, металлический	940 610
6	Заглушка	437 363
7	Профильная скоба	940 609
8	Т-образная соединительная труба	480 130
9	Погружная труба	480 20
10	Прокладка	970 190
11	Винт M8 x 50 DIN 933 с шайбой DIN 125	
12	Т-образный элемент трубопровода удаления воздуха	437 370
13	Концевая заглушка	842 54
14	Соединительный элемент R1 1/2″	437 31
15	Соединительная труба	106 33
16	Основной блок забора жидкости	940 110
17	Индикатор крайних значений	940 110
18	Расширительный комплект	940 111
19	Заборная труба расширительного комплекта	940 105
20	Пазделительнная накладка	940 59

Вариант исполнения U

Сварка зеркального типа напылением

gez. 05.04.1994 Karch
gepr. 21.4.94

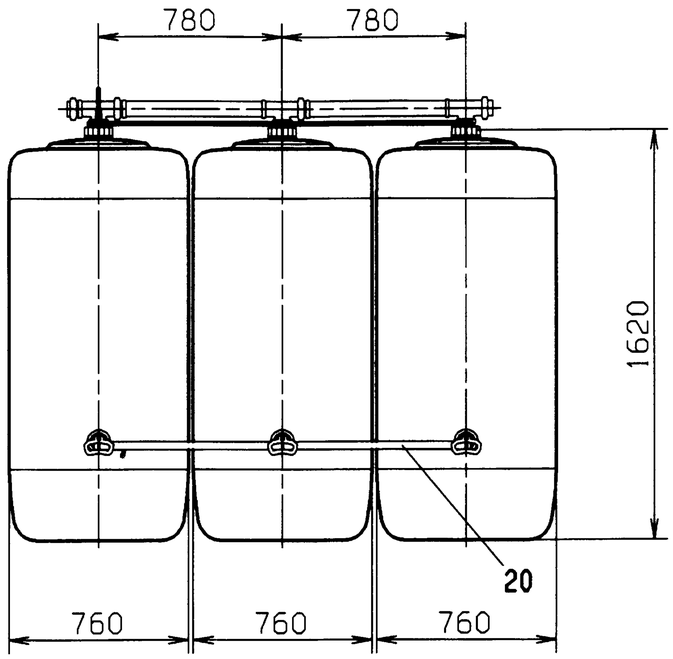

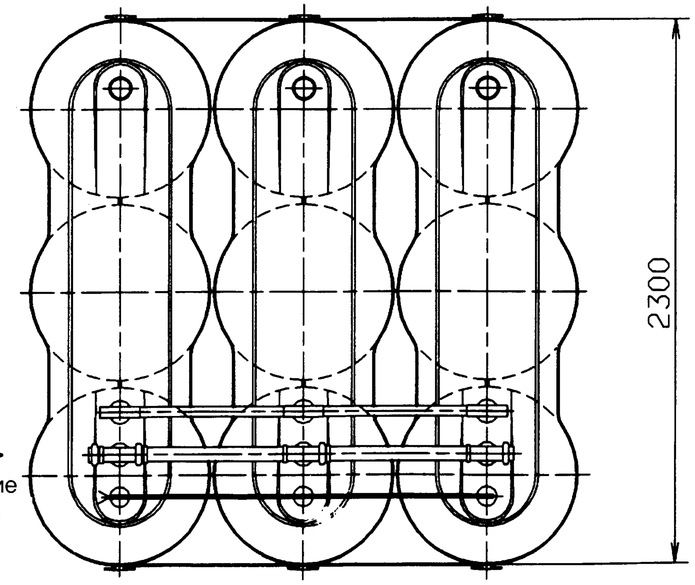

Трубопровод системы удаления воздуха

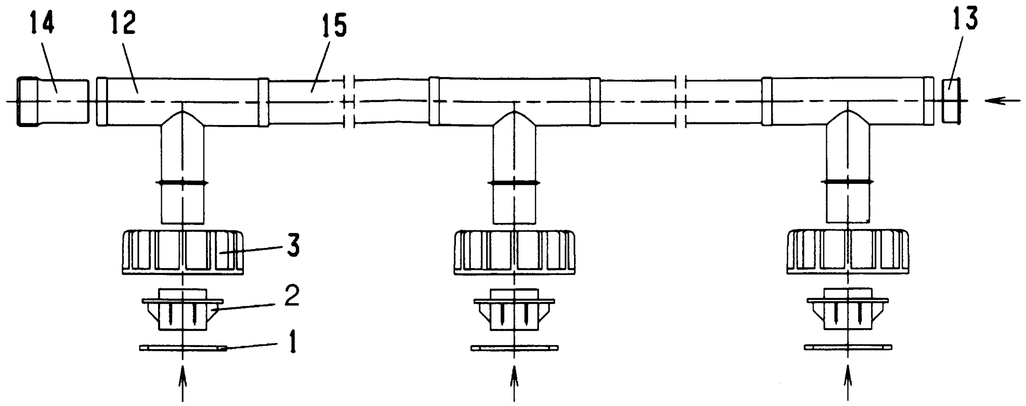

Трубопровод системы заполнения

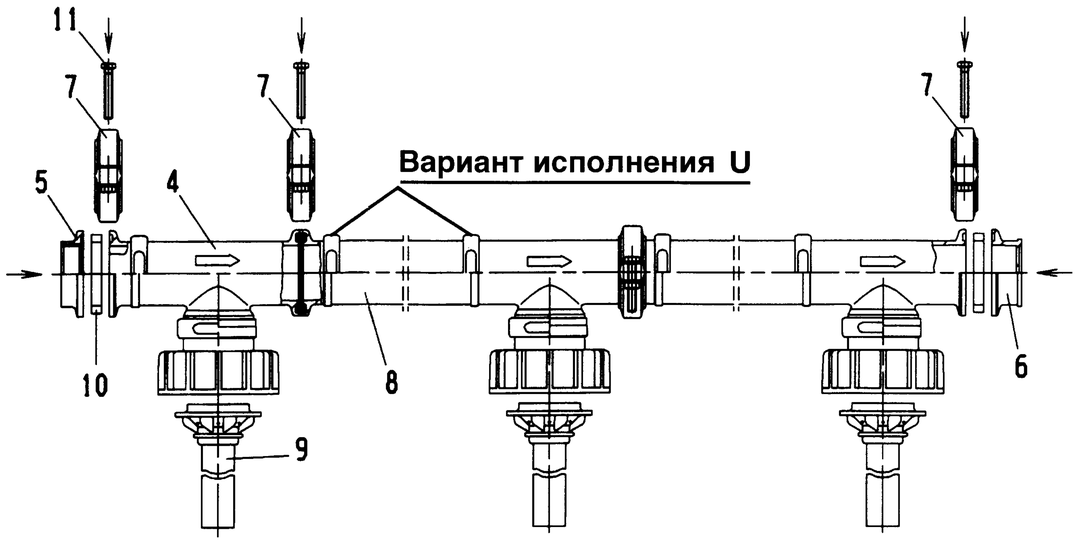

Вариант исполнения U

Требопровод системы забора жидкости

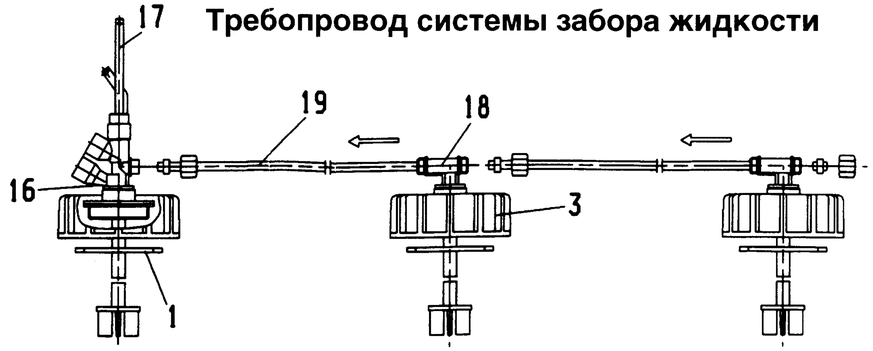

Резервуар, № заказа 364 144

Поз.	Наименование	№ заказа
1	Прокладка	970 195
2	Адаптер	437 369
3	Перекидная гайка	447 10
4	Т-образный элемент трубопровода заполнения	480 129
5	Резьборой фланец R2″, металлический	940 610
6	Заглушка	437 363
7	Профильная скоба	940 609
8	Т-образная соединительная труба	480 130
9	Погружная труба	480 20
10	Прокладка	970 190
11	Винт M8 x 50 DIN 933 с шайбой DIN 125	
12	Т-образный элемент трубопровода удаления воздуха	437 370
13	Концевая заглушка	842 54
14	Соединительный элемент R1 1/2″	437 31
15	Соединительная труба	106 33
16	Основной блок забора жидкости	940 110
17	Индикатор крайних значений	940 110
18	Расширительный комплект	940 111
19	Заборная труба расширительного комплекта	940 105
20	Пазделительнная накладка	940 59

Вариант исполнения U

Сварка зеркального типа напылением

gez. 05.04.1994 Karch
gepr. 21.4.94